LEGENDA ELÉTRICA

Tomada 2P+T a 2.20 m do piso acabado (2x4"), 127V	Interruptor de uma seçao.
Tomada 2P+T a 30 cm do piso acabado (2x4"), 220V	Interruptor Intermediário ou Four-way.
Tomada 2P+T a 1.10 m do piso acabado (2x4"), 127V	Interruptor Paralelo ou Three-way.
Tomada 2P+T a 1.10 m do piso acabado (2x4"), 220V	Tubulaçao que sobe Tubulaçao que desce
Tomada 2P+T a 30 cm do piso acabado (2x4"), 127V	Condutor Fase - Neutro - Retorno - Terra
Tomada dupla 2P+T a 30 cm do piso acabado (4x4"), 127V	Eletroduto de energia, na parede ou teto
Tomada Trifásica, 220V	Eletroduto de energia, no piso
Luminária de sobrepor 2x20W	
Luminária de sobrepor 2x40W	
Luminária tipo Spot para lâmpada fluorescente compacta	
Quadro de distribuiçao de energia - Embutido	

OBSERVAÇÕES:
- Eletrodutos não cotados 25mm (3/4").
- Verificar circuitos no quadro de cargas e diagrama unifilar.
- Qualquer alteração feita sem prévia autorização da autora do projeto será de inteira responsabilidade do construtor responsável pela obra.

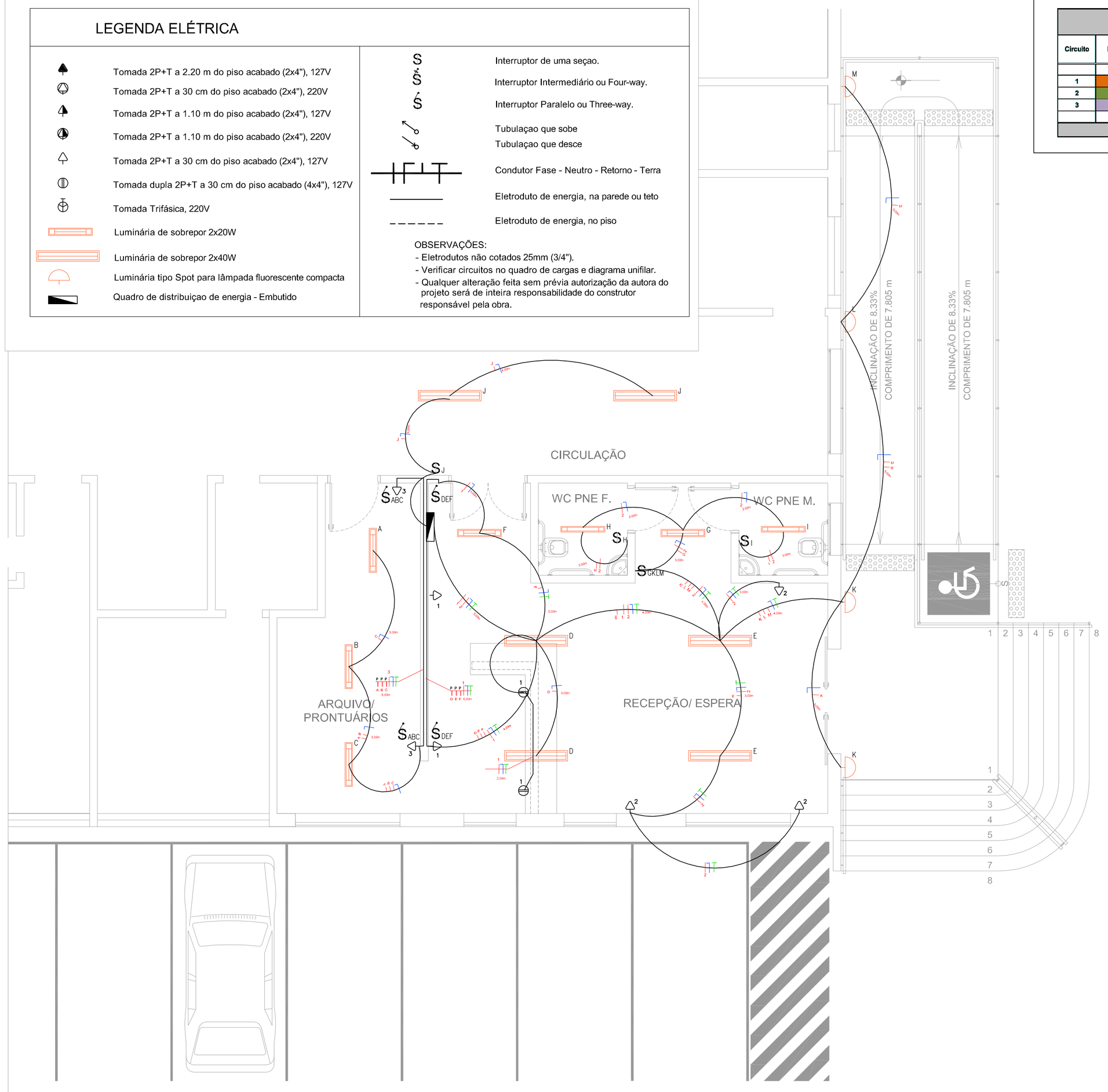

1 PLANTA - ELÉTRICA RECEPÇÃO
Escala 1:100

QUADRO DE CARGAS

Circuito	Fase	Tomadas (W) 100	300	600	1000	2500	Lâmpadas (W) 20	40	Potência W	Tensão V	Corrente A	Proteção A	# mm²	Eletroduto mm	
1	A		7				4	12	2660	127	20,94	15	2,50	16	Ilum. D, E, F e J e Tom. - Recepção/Espera
2	B						8		160	127	1,26	15	2,50	16	Ilum. H, I, K, L e M e Tom. - WC PNW (MASC/FEM)
3	C		2				6		720	127	5,67	15	2,50	16	Ilum. A, B e C e Tom. - ARQUIVOS/PRONTUÁRIOS
Total									3540	127					

QUANTIDADES

FIAÇÃO

1,50 PAR.	1,50 Distr.	2,50 Alimentação	2,50	4,00	6,00	10,00	Neutro 2,50mm	4,00mm	6,0mm	10,0mm	Terra 2,50mm	4,00mm	6,0mm	10,0mm	Eletroduto 25mm	50mm	Tom.	Inter.	Luminárias 1x20	2x20	2x40
22,00	6,00	10,00	3,00				3,00				3,00	0,00			13,00	0	7	4	0	2	6
12,00	6,00	14,00	13,00				13,00				13,00			0,00	27,00	0		2	6	0	0
16,00		6,00	6,00				6,00				6,00				12,00	0	2	2	0	3	0
50,00	12,00	30,00	22,00	0,00	0,00	0,00	22,00	0,00	0,00	0,00	22,00	0,00	0,00	0,00	52,00	0	9	8	6	8	6

1,50mm	1,50-PP	2,50mm	4,00mm	6,0mm	10,0mm	Tom.	Inter.	2x20	2x40
50,00	12,00	98,00	0,00	0,00	0,00	9	8	5	6

FASE	Potência W	Tensão V	Corrente A	Proteção A	# mm²	Eletroduto mm
A	2660	127	20,94	15	2,50	25,4
B	160	127	1,26	15	2,50	25,4
C	720	127	5,67	15	2,50	25,4

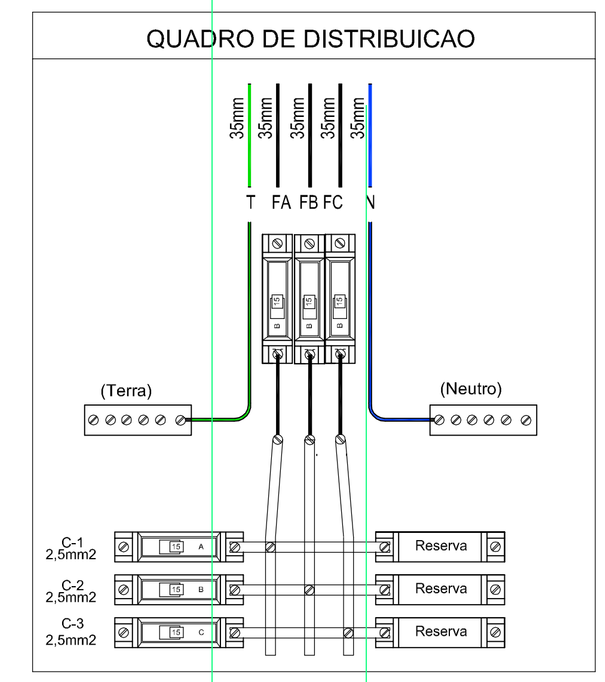

3 QUADRO DE DISTRIBUIÇÃO
Sem escala

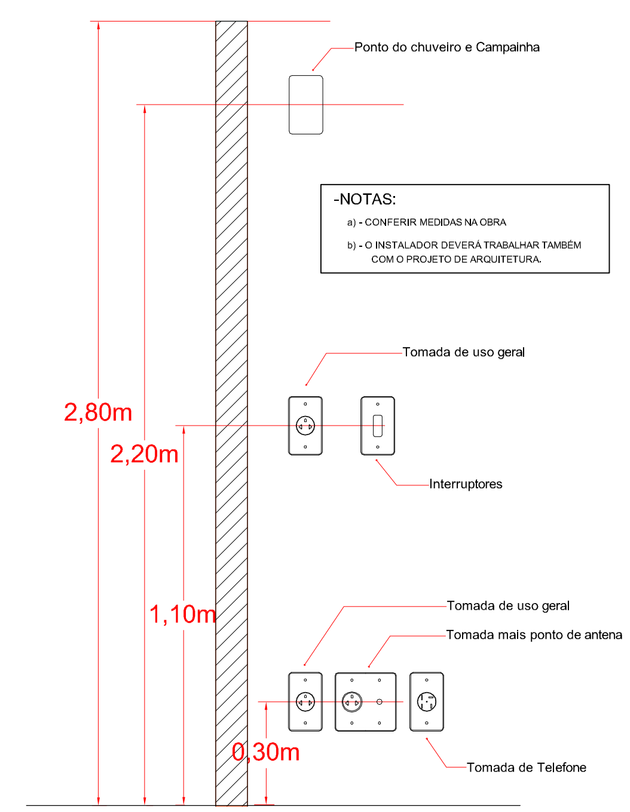

2 DETALHE LOCAÇÃO DOS PONTOS
Sem escala

PROJETO BÁSICO DE INSTALAÇÕES ELÉTRICAS

N.F. 01/01
ESC.: INDICADA

ASSOCIAÇÃO LAR SÃO FRANCISCO DE ASSIS NA PROVIDÊNCIA DE DEUS

DEPARTAMENTO DE ENGENHARIA E ARQUITETURA
OBRA: HOSPITAL SÃO DOMINGOS NA PROVIDÊNCIA DE DEUS

REFORMA E ADEQUAÇÃO - SETOR RECEPÇÃO

LOCAL: RUA NOSSA SENHORA DAS GRAÇAS
MUNICÍPIO: NHANDEARA - SP

DATA: MAIO/2016
ART: 92221220151246989

PROPRIETÁRIO:
ASSOCIAÇÃO LAR SÃO FRANCISCO DE ASSIS NA PROVIDÊNCIA DE DEUS

SITUAÇÃO SEM ESCALA

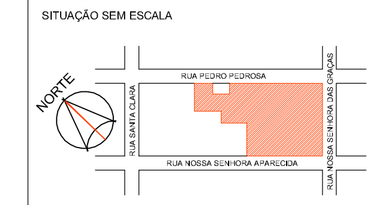

Proprietário:

ASSOCIAÇÃO LAR SÃO FRANCISCO DE ASSIS NA PROVIDÊNCIA DE DEUS
CNPJ: 53.221.255/0015-46
RESPONSÁVEL LEGAL

QUADRO DE ÁREAS (m²)

Área do terreno	54.951,64 m²
Existente	102,81 m²
A Construir / Ampliar	54,22 m²
A Reformar / Adequar	157,03 m²
Total a avaliar	157,03 m²

PROJETO:

Fernando da Silva Filho
ENGENHEIRO CIVIL - CREA: 5.060.083.105
RESPONSÁVEL TÉCNICO

APROVAÇÕES