QUADRO DE CARGAS

Circuito	Fase	Tomadas (W) 100	300	600	1000	1500	Lâmpadas (W) 20	40	Potência W	Tensão V	Corrente A	Proteção A	# mm²	Eletroduto mm	
1	A		1				4		380	127	2,99	10	2,50	16	Ilum. A e B e Tom. - Hall
2	B		2				6		720	127	5,67	10	2,50	16	Ilum. C e D e Tom. - Banheiro e DML
3	C					1			1500	127	11,81	30	4,00	16	Chuveiro Banheiro
4	A					1			1500	127	11,81		4,00	16	Chuveiro Banheiro
5	B			2				8	1520	127	11,97	15	2,50	16	Ilum. E e F e Tom. - Rosub./Classif./Pes./Lavagem
6	C					2			3000	127	23,62	50	10,00	16	Tomada Trifásica 6/7/8
7	A					2			3000	127	23,62		10,00	16	Tomada Trifásica 6/7/8
8	B					2			3000	127	23,62		10,00	16	Tomada Trifásica 6/7/8
9	C					2			3000	127	23,62	50	10,00	16	Tomada Trifásica 9/10/11
10	A					2			3000	127	23,62		10,00	16	Tomada Trifásica 9/10/11
11	B					2			3000	127	23,62		10,00	16	Tomada Trifásica 9/10/11
12	C		3				2	6	1180	127	9,29	15	2,50	16	Ilum. N, O e P e Tom. - Circulação
13	A					2			3000	127	23,62	50	10,00	16	Tomada Trifásica 12/13/14
14	B					2			3000	127	23,62		10,00	16	Tomada Trifásica 12/13/14
15	C					2			3000	127	23,62		10,00	16	Tomada Trifásica 12/13/14
16	A		3	3				12	3180	127	25,04	30	4,00	16	Ilum. G, H e I e Tom. - Salão de Processo. Composto
17	B		2	2				8	2120	127	16,69	20	2,50	16	Ilum. J e K e Tom. - Armazenamento e Distribuição
18	C		2				6		720	127	5,67	15	2,50	16	Ilum. L e M e Tom. - Banheiro e DML
19	A					1			1500	127	11,81	30	4,00	16	Chuveiro Banheiro
20	B					1			1500	127	11,81		4,00	16	Chuveiro Banheiro
21	C														
Total									42820	127					

FASE	Potência W	Tensão V	Corrente A	Proteção A	# mm²	Eletroduto mm
A	15560	127	122,52	150	35,00	50
B	14860	127	117,01	150	35,00	50
C	12400	127	97,64	150	35,00	50

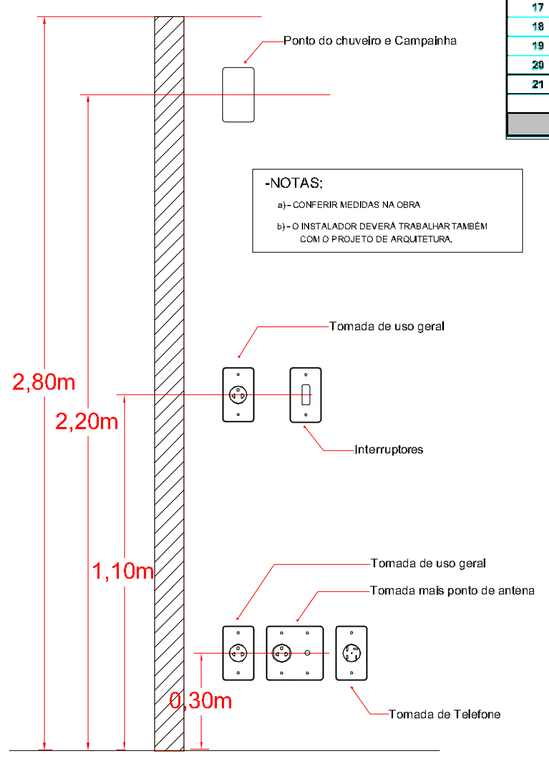

-NOTAS:

a) - CONFERIR MEDIDAS NA OBRA

b) - O INSTALADOR DEVERÁ TRABALHAR TAMBÉM COM O PROJETO DE ARQUITETURA.

2 DETALHE LOCAÇÃO DOS PONTOS
Sem escala

LEGENDA ELÉTRICA

- Tomada 2P+T a 2,20 m do piso acabado (2x4"), 127V
- Tomada 2P+T a 30 cm do piso acabado (2x4"), 220V
- Tomada 2P+T a 1,10 m do piso acabado (2x4"), 127V
- Tomada 2P+T a 1,10 m do piso acabado (2x4"), 220V
- Tomada 2P+T a 30 cm do piso acabado (2x4"), 127V
- Tomada dupla 2P+T a 30 cm do piso acabado (4x4"), 127V
- Tomada Trifásica, 220V
- Luminária de sobrepor 2x20W
- Luminária de sobrepor 2x40W
- Quadro de distribuiçao de energia - Embutido

- S — Interruptor de uma seçao.
- S — Interruptor Paralelo ou Three-way.
- Tubulaçao que sobe
- Tubulaçao que desce
- Condutor Fase - Neutro - Retorno - Terra
- Eletroduto de energia, na parede ou teto
- Eletroduto de energia, no piso

OBSERVAÇÕES:
- Eletrodutos não cotados 25mm (3/4").
- Verificar circuitos no quadro de cargas e diagrama unifilar.
- Qualquer alteração feita sem prévia autorização da autora do projeto será de inteira responsabilidade do construtor responsável pela obra.

QUANTIDADES

FIAÇÃO 1,50	1,50 PAR.	2,50 Distr.	2,50	4,00	6,00	10,00	Reserva 2,50mm	4,00mm	6,0mm	10,0mm	Terra 2,50mm	4,00mm	6,0mm	10,0mm	Eletroduto 25mm	50mm	Tom.	Interr.	Luminárias 2x20	2x40
8,00		4,00	4,00				8,00				8,00				8,00		2	1	2	0
17,00		11,00	19,00				37,00				37,00				37,00		3	2	3	0
				16,00				16,00				16,00			16,00				0	5
				16,00				16,00				16,00			16,00				0	5
35,00		7,00	19,00				17,00				17,00				17,00		2	1	6	4
						10,00								10,00		19,00	2		0	0
						10,00								10,00		19,00			0	0
						10,00								10,00		19,00			0	0
						10,00								10,00		19,00	2		0	0
						10,00								10,00		19,00			0	0
						10,00								10,00		19,00			0	0
13,00	6,00	15,00	11,00				11,00				11,00				32,00		3	3	7	0
						10,00								10,00		19,00	2		0	0
						10,00								10,00		19,00			0	0
						10,00								10,00		19,00			0	0
28,00		18,00		11,00				11,00				11,00			29,00		6	1	6	
25,00		25,00	18,00				18,00				18,00				36,00		4	1	0	4
13,00		15,00	28,00				28,00				28,00				41,00		3	2	3	0
				27,00				27,00				27,00			27,00				0	0
				27,00				27,00				27,00			27,00				0	0
															0,00				0	0
129,00	6,00	80,00	80,00	97,00	0,00	90,00	111,00	97,00	0,00	0,00	111,00	97,00	0,00	90,00	278,00	90,00	23	11	9	17

1,50mm	1,50-PP	2,50mm	4,00mm	6,0mm	10,0mm	Tom.	Interr.	2x20	2x40
129,00	6,00	401,00	291,00	0,00	180,00	23	11	9	17

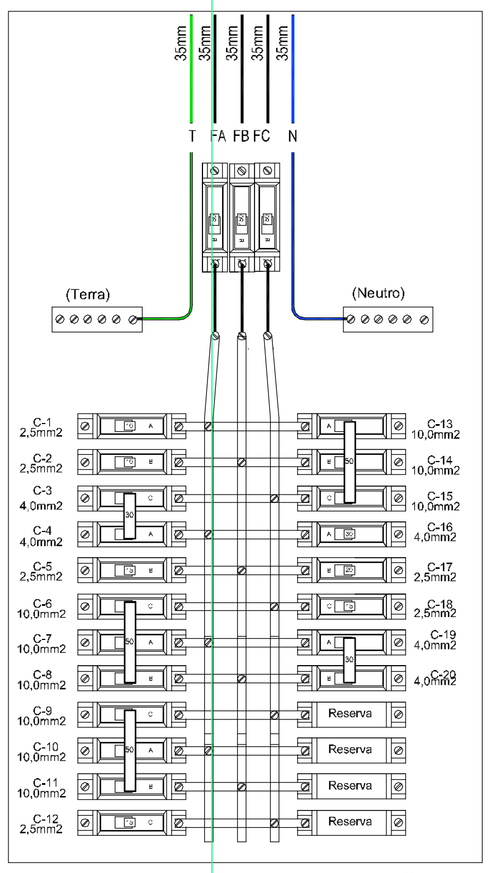

3 QUADRO DE DISTRIBUIÇÃO
Sem escala

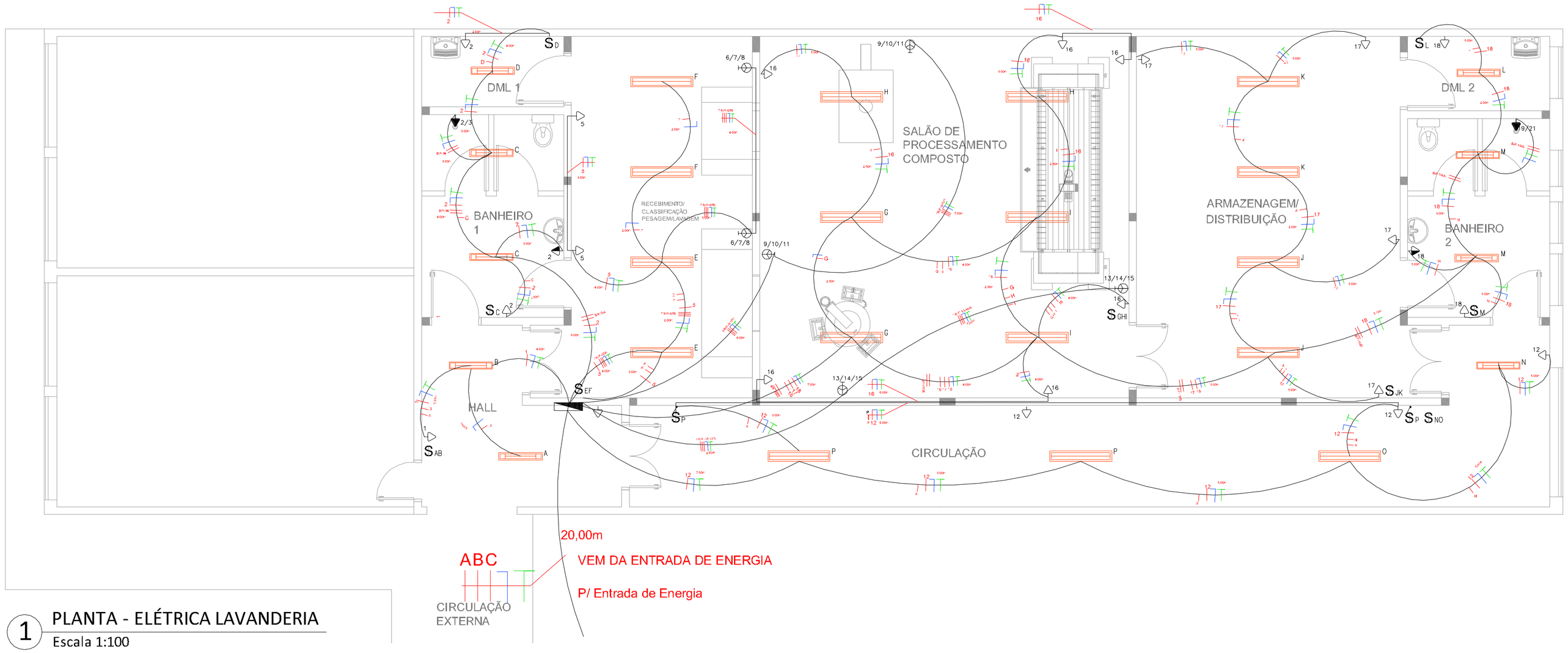

1 PLANTA - ELÉTRICA LAVANDERIA
Escala 1:100

PROJETO BÁSICO DE INSTALAÇÕES ELÉTRICAS

N.F. 01/01
ESC.: INDICADA

ASSOCIAÇÃO LAR SÃO FRANCISCO DE ASSIS NA PROVIDÊNCIA DE DEUS

DEPARTAMENTO DE ENGENHARIA E ARQUITETURA
OBRA: HOSPITAL SÃO DOMINGOS NA PROVIDÊNCIA DE DEUS

REFORMA E ADEQUAÇÃO - SETOR PROCESSAMENTO DE ROUPAS DE SERVIÇO DE SAÚDE - LAVANDERIA

LOCAL: RUA NOSSA SENHORA DAS GRAÇAS
MUNICIPIO: NHANDEARA - SP

DATA: MARÇO/2016
ART: 92221220151246903

PROPRIETÁRIO:
ASSOCIAÇÃO LAR SÃO FRANCISCO DE ASSIS NA PROVIDÊNCIA DE DEUS

SITUAÇÃO SEM ESCALA

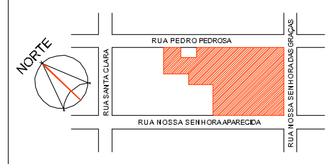

Proprietário:

ASSOCIAÇÃO LAR SÃO FRANCISCO DE ASSIS NA PROVIDÊNCIA DE DEUS
CNPJ.: 33.221.235/0015-46
RESPONSÁVEL LEGAL

QUADRO DE ÁREAS (m²)

Área do terreno..... 54.951,64 m²
Existente ..... 245,31 m²
A Construir / Ampliar ..... 34,50 m²
A Reformar / Adequar ..... 279,81 m²
Total a avaliar..... 279,81 m²

PROJETO:

Fernando da Silva Filho
ENGENHEIRO CIVIL - CREA: 5.060.083.105
RESPONSÁVEL TÉCNICO

APROVAÇÕES